RX Elektromos VÍZMENTESÍTŐ merülőszivattyúk

Tiszta vízhez

Háztartási használat

Lakossági használat

※ Elektromos szivattyúk rozsdamentes acélból

TELJESÍTMÉNY TARTOMÁNY

- Szállítási teljesítmény **320 l/perc-ig** (19.2 m³/h)
- Emelési magasság **20.5 m-ig**

ÜZEMBE HELYEZÉS ÉS HASZNÁLAT

Az RX szivattyúk tiszta koptató részecskéket nem tartalmazó víz elvezetésére ajánlottak. Az alkalmazott konstrukciós megoldások garantálják az egyszerű és biztonságos működést, köszönhetően a teljes motorhűtésnek és a kettős tengelytömítésnek.
Javasoltak rögzített telepítésre, kisebb helyiségek víz entesítésére, (garázsok, pincék, boxok), háztartási szennyvizek, mosó és mosogatóvíz, gyűjtőmedencék ürítésére.

HASZNÁLATI KORLÁTOK

- Merülési mélység 10 m-ig a víz szintje alá (megfelelő hosszúságú tápvezetékkel)
- Folyadékhőmérséklet **+50 °C-ig**
  (Folyadékhőmérséklet **+90 °C-ig** szakaszosan 3 perces időtartamra)
- `Ürítési szint:
  – 14 mm-ig a fenéktől számítva az RX 1-2-3 esetén
  – 25 mm-ig a fenéktől számítva RX 4-5 esetén

SZADALMAK-VÉDJEGYEK-MODELLEK

- Szabadalmazási szám n° EP2313658
- Szabadalmazási szám n° IT0001428923

KIVITELEZÉS

Felszereltség:
※ **5 m hosszúságú tápvezeték**
※ külső úszókapcsoló az egyfázisú modellekhez

MEGRENDELHETŐ VÁLTOZATOK

※ Speciális tengelytömítés
※ **10 méter** hosszúságú tápvezeté
※ Eltérő feszültség vagy 60 Hz
※ Elektromos szivattyúk függőleges működésű úszókapcsolóval-"RX-GM" (javasolt kis méretű kutakba)

※ **RX-GM**

GÖRBÉK ÉS TELJESÍTMÉNYADATOK

50 Hz

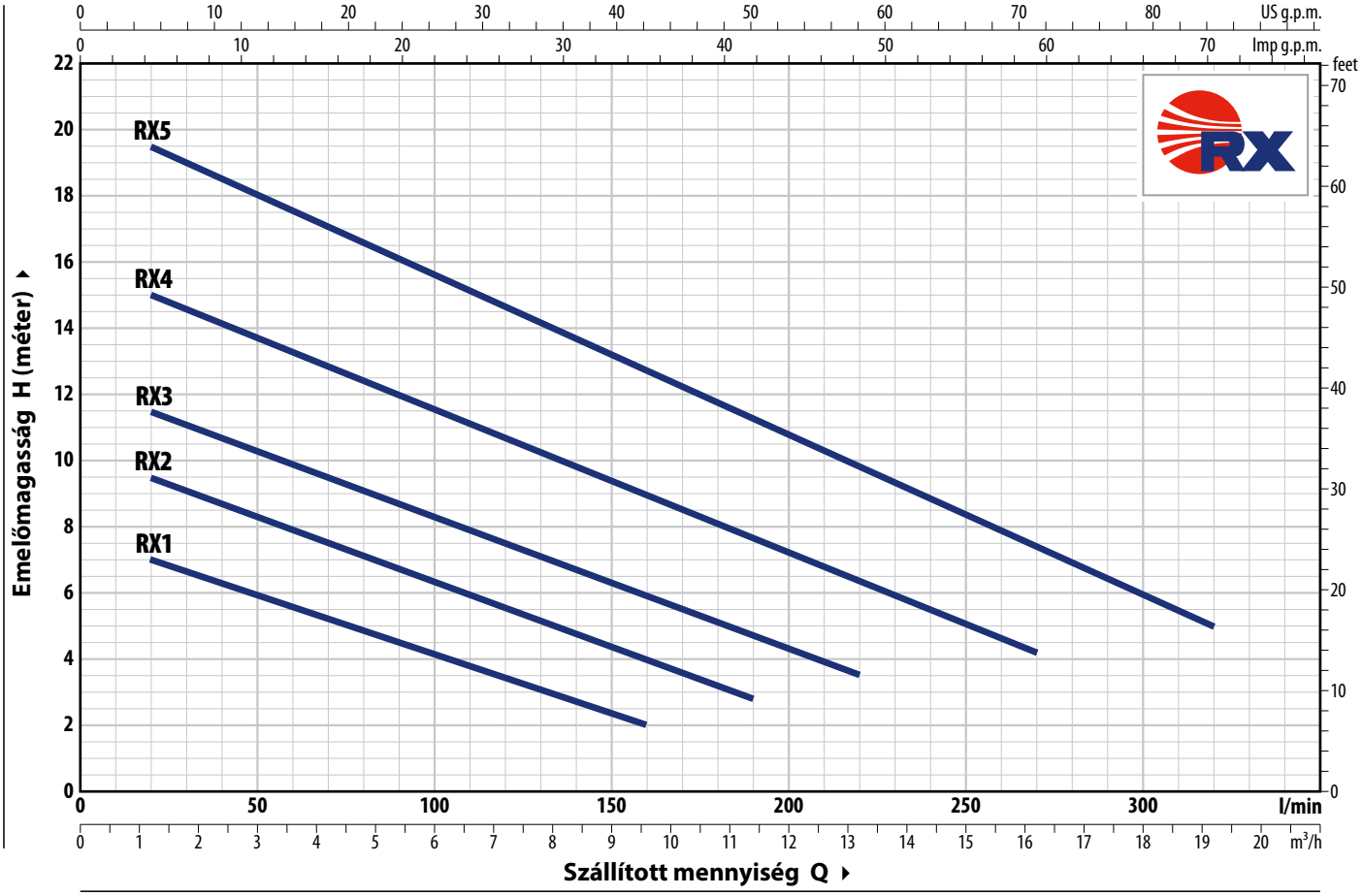

TÍPUS Egyfázisú	TÍPUS Háromfázisú	TELJ. (P2) kW	TELJ. (P2) HP	Q													
					m³/h	0	1.2	3.6	6	7.8	9.6	11.4	13.2	14.4	16.2	18	19.2
					l/perc	**0**	**20**	**60**	**100**	**130**	**160**	**190**	**220**	**240**	**270**	**300**	**320**
RXm 1	**RX 1**	0.25	0.33			7.7	7	5.6	4	3	2						
RXm 2	**RX 2**	0.37	0.50			10.3	9.5	8	6.4	5.2	4	2.8					
RXm 3	**RX 3**	0.55	0.75	**H**	méter	12.3	11.5	10	8.3	7	6	4.7	3.5				
RXm 4	**RX 4**	0.75	1			16	15	13.3	11.5	10.3	9	7.7	6.4	5.5	4.2		
RXm 5	**RX 5**	1.1	1.5			20.5	19.5	17.6	15.6	14.2	12.7	11.3	9.8	9	7.4	6	5

Q = Szállított mennyiség **H** = Emelőmagasság

Jelleggörbe tolerancia az EN ISO 9906 Grado 3B. szerint.

ABSZORPCIÓ

TÍPUS Egyfázisú	FESZÜLTSÉG **230 V**
RXm 1	1.5 A
RXm 2	2.0 A
RXm 3	3.6 A
RXm 4	5.9 A
RXm 5	7.5 A

TÍPUS Háromfázisú	FESZÜLTSÉG **400 V**
RX 1	0.9 A
RX 2	1.0 A
RX 3	1.6 A
RX 4	2.1 A
RX 5	3.5 A

MÉRETEK ÉS SÚLYOK

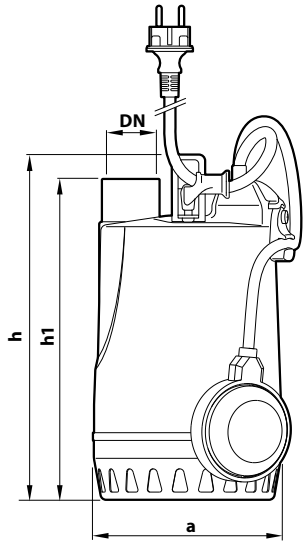

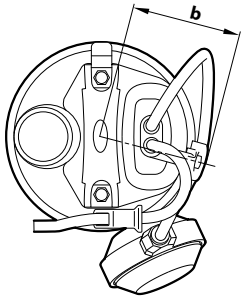

Tipikus telepítés

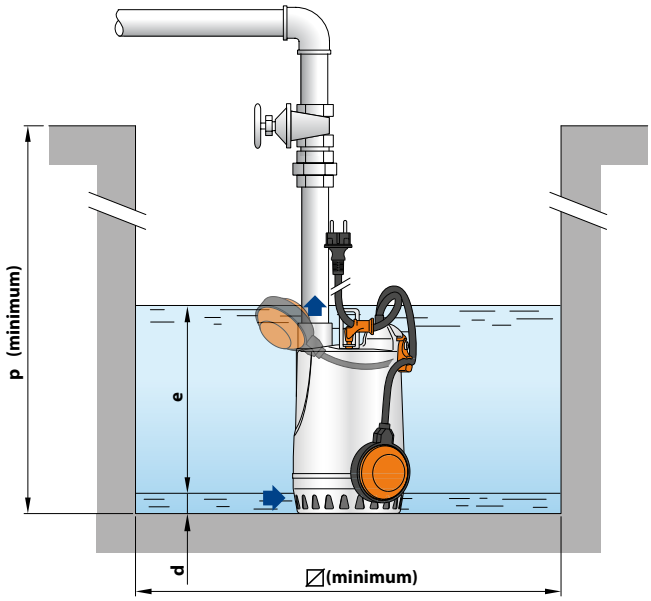

TÍPUS		CSATL.	MÉRETEK mm								kg		RAKLAPOZÁS
Egyfázisú	**Háromfázisú**	**DN**	a	b	h	h1	d	e	p	⧄	1~	3~	szivattyúk darabszáma
RXm 1	**RX 1**	**1¼"**	147	84	268	243	14	állítható	350	350	6.1	5.7	96
RXm 2	**RX 2**										6.1	5.7	96
RXm 3	**RX 3**				298	273					7.6	7.1	96

※ "GM" mágneses úszókapcsolóval ellátott változat

Tipikus telepítés

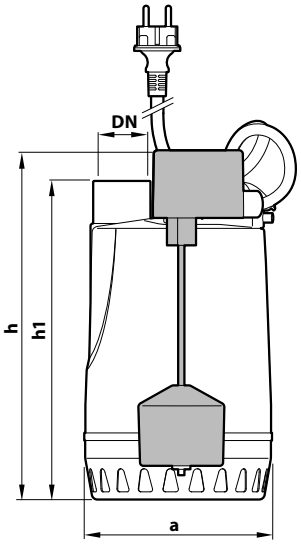

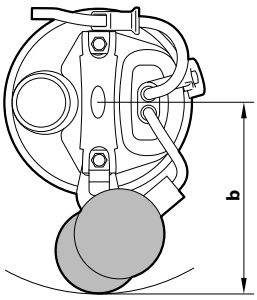

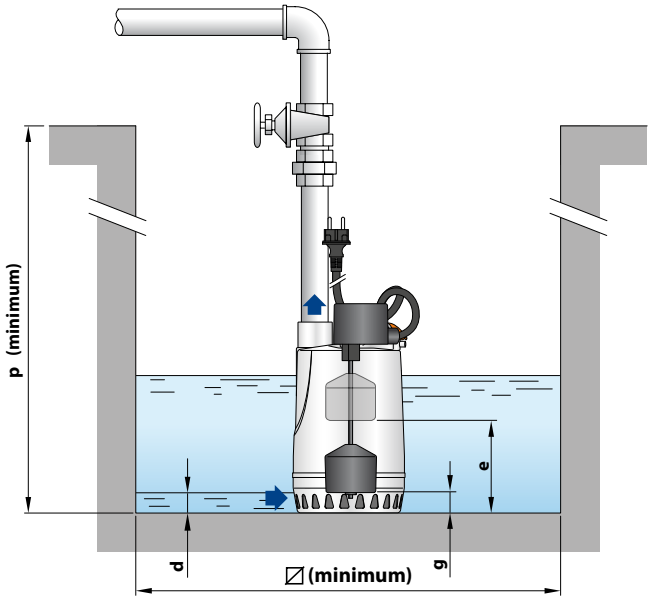

TÍPUS	CSATL.	MÉRETEK mm									kg	RAKLAPOZÁS
Egyfázisú	**DN**	a	b	h	h1	d	e	g (állítható)	p	⧄	1~	szivattyúk darabszáma
RXm 1-GM	**1¼"**	147	150	270	243	14	145	40	350	240	6.3	80
RXm 2-GM											6.3	80
RXm 3-GM				300	273		175	45			7.6	80

FELÉPÍTÉSI JELLEMZŐK

1	**Szivattyúház**	Rozsdamentes **acél, me**netes csatlakozóval ellátva ISO 228/1
2	**Szívórács**	Rozsdamentes **acél AISI 304**
3	**Diffúzor**	Rozsdamentes **acél AISI 304**
4	**Járókerék**	Rozsdamentes **acél AISI 304**
5	**Motortartó**	Rozsdamentes **acél AISI 304**
6	**Motorház fedél**	Rozsdamentes **acél AISI 304**
7	**Motor tengely**	Rozsdamentes acél **AISI 431**

8 **Kettős tengelytömítés közbeiktatott olajkamrával**

Tömítés	Tengely	Anyagok
STA-12R	Ø 12 mm	Kerámia / Grafit / NBR

Tömítő gyűrű	Ø 12 x Ø 19 x H 5 mm

9 **Kondenzátor**
(csak egyfázisú modellek esetében)

10 **Elektromos motor**

RXm: Egyfázisú 230 V - 50 Hz
a tekercselésbe beépített hőkioldós védelemmel
RX: Háromfázisú 400 V - 50 Hz
– Folyamatos működés S1
– Szigetelés: F osztály
– Védelem: IP X8

11 **Tápvezeték**
"H07 RN-F" típusú"
(Schuko villásdugóval egyfázisú verziók esetén)

※ Standard 5 méter hosszúságú

12 **Külső úszókapcsoló**
(csak egyfázisú modellek esetében)

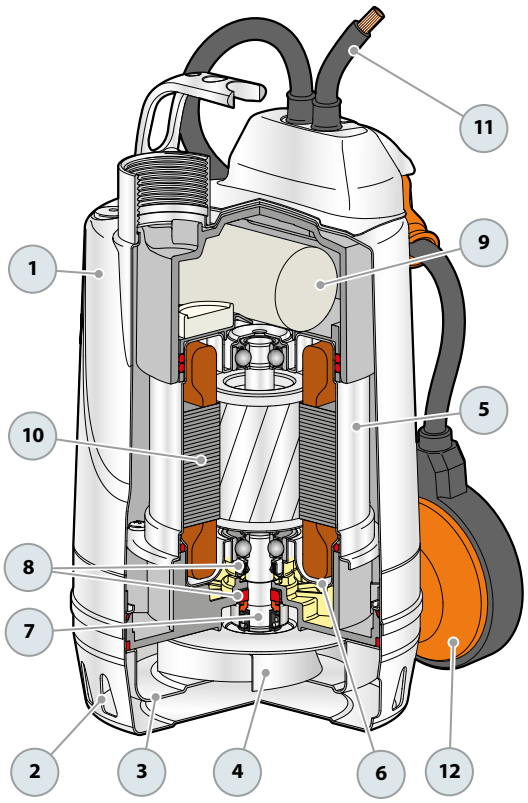

MÉRETEK ÉS SÚLYOK

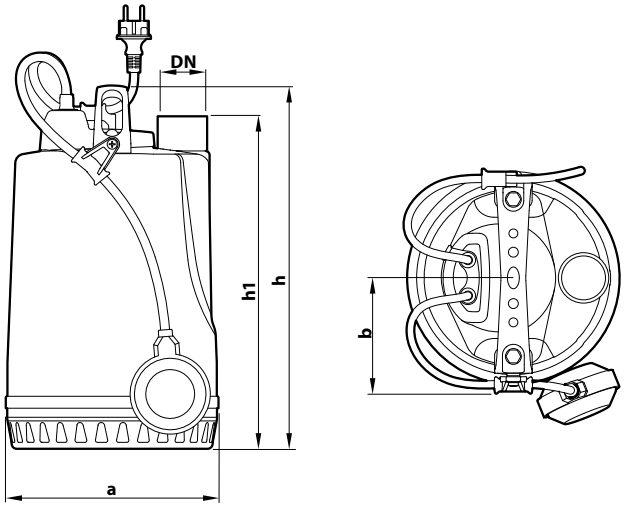

Tipikus telepítés

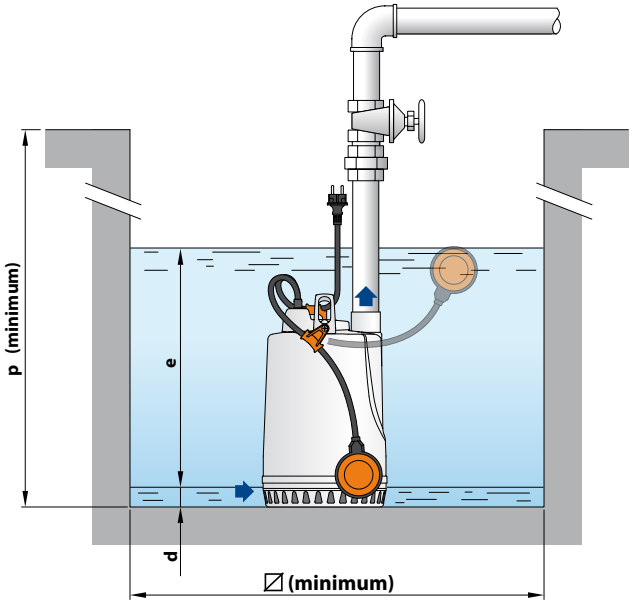

TÍPUS		CSATL.	MÉRETEK mm								kg		RAKLAPOZÁS
Egyfázisú	**Háromfázisú**	**DN**	a	b	h	h1	d	e	p	∅	1~	3~	szivattyúk darabszáma
RXm 4	**RX 4**	**1½"**	220	118.5	368	336	25	állítható	500	500	14.3	13.3	45
RXm 5	**RX 5**										15.5	14.4	45

※ "GM" mágneses úszókapcsolóval ellátott változat

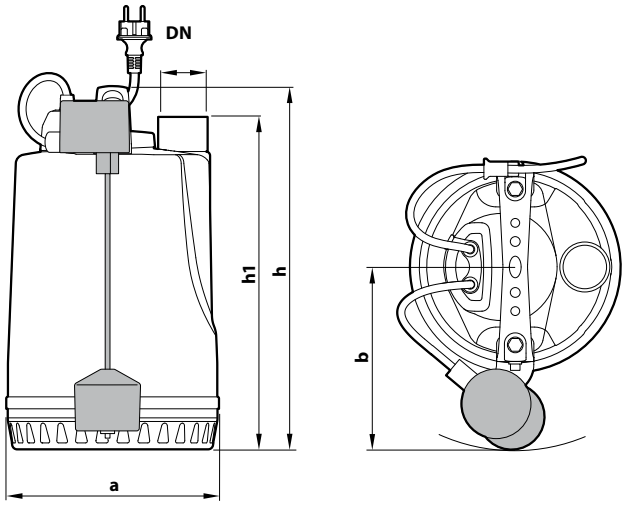

Tipikus telepítés

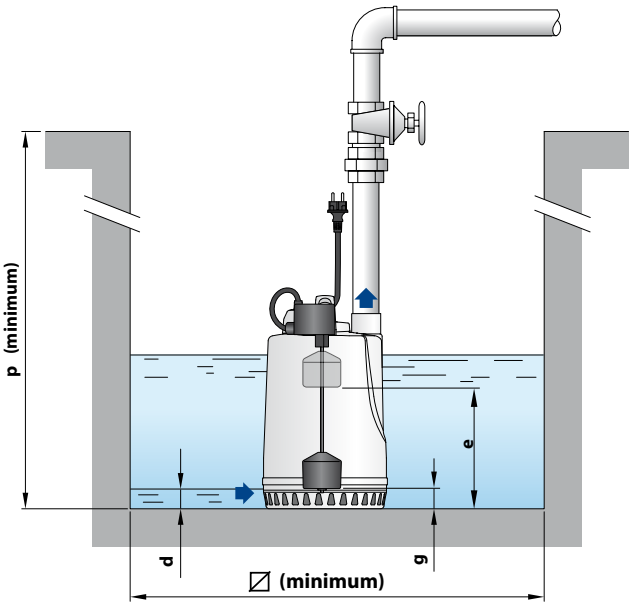

TÍPUS	CSATL.	MÉRETEK mm									kg	RAKLAPOZÁS
Egyfázisú	**DN**	a	b	h	h1	d	e	g (állítható)	p	∅	1~	szivattyúk darabszáma
RXm 4 - GM	**1½"**	220	186.5	368	336	25	250	50	500	300	14.5	36
RXm 5 - GM											15.6	36

FELÉPÍTÉSI JELLEMZŐK

1	**Szivattyúház**	Rozsdamentes **acél, me**netes csatlakozóval ellátva ISO 228/1
2	**Szívórács**	Rozsdamentes **acél AISI 304**
3	**Diffúzor**	Rozsdamentes **acél AISI 304**
4	**Járókerék**	Rozsdamentes **acél AISI 304**
5	**Motortartó**	Rozsdamentes **acél AISI 304**
6	**Motorház fedél**	Rozsdamentes **acél AISI 304**
7	**Motor tengely**	Rozsdamentes acél **AISI 431**

8 **Kettős tengelytömítés közbeiktatott olajkamrával**

Tömítés	Tengely	Pozíció	Anyagok
MG1-14D SIC	Ø 14 mm	Motor oldal	Szilícium-karbid / Grafit / NBR
		Szivattyú oldal	Szilícium-karbid / Szilícium-karbid / NBR

9 **Kondenzátor**
(csak egyfázisú modellek esetében)

10 **Elektromos motor**

RXm: Egyfázisú 230 V - 50 Hz
a tekercselésbe beépített hőkioldós védelemmel
RX: Háromfázisú 400 V - 50 Hz

– Folyamatos működés S1
– Szigetelés: F osztály
– Védelem: IP X8

11 **Tápvezeték**

"H07 RN-F" típus
(Schuko villásdugóval csak egyfázisú modellek esetében)

※ Standard 5 méter hosszúságú
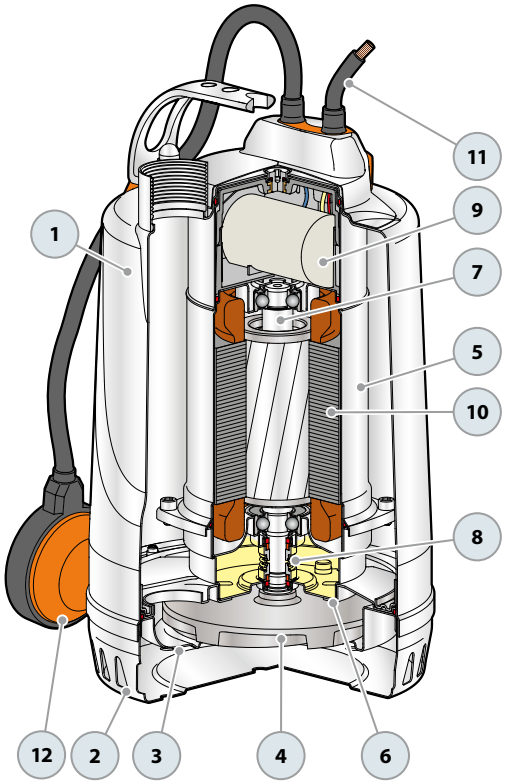
12 **Külső úszókapcsoló**
(csak egyfázisú modellek esetében)